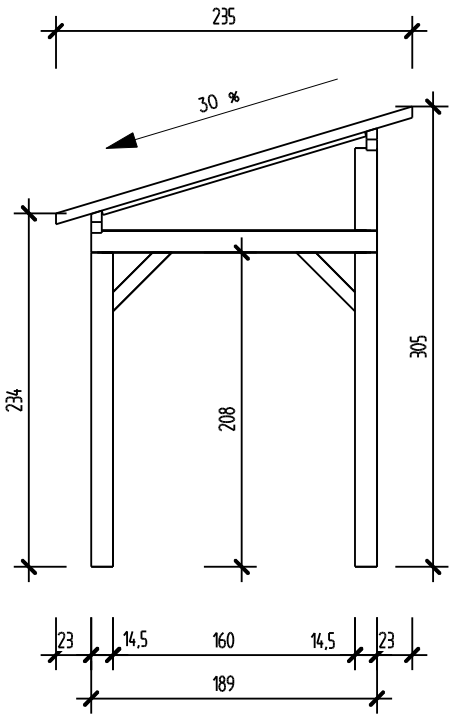

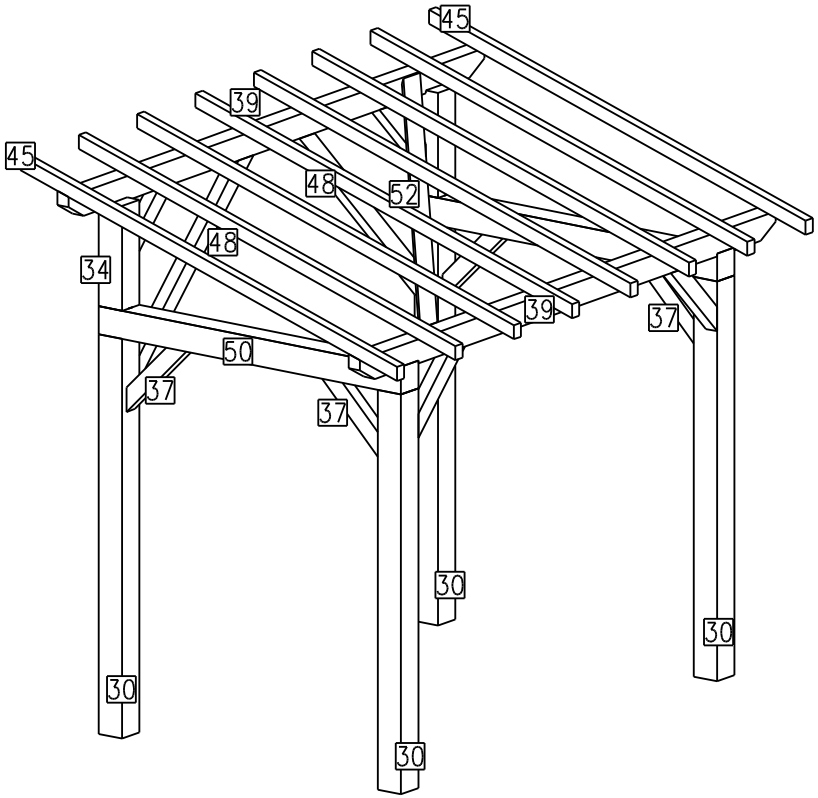

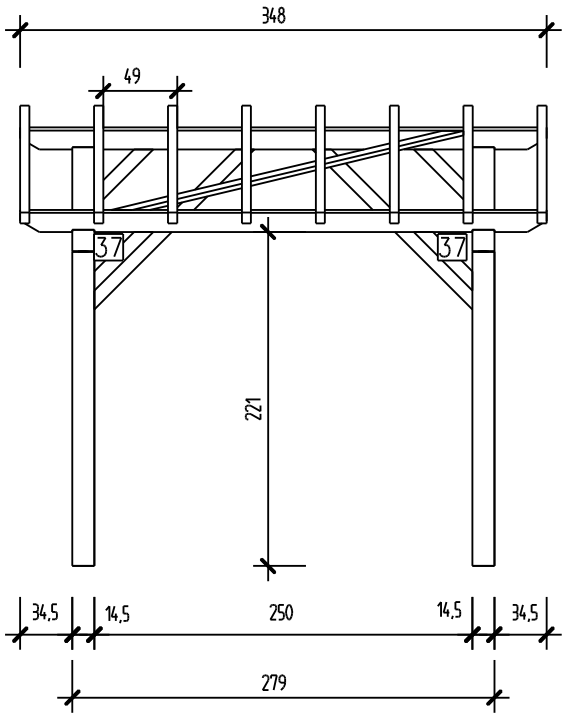

Surface Hors Poteaux (S.H.O.B.):
279 x 189 cm soit 5, 3 m^2.
Pente du toit : 30 %

KITABRIS - KIT 1