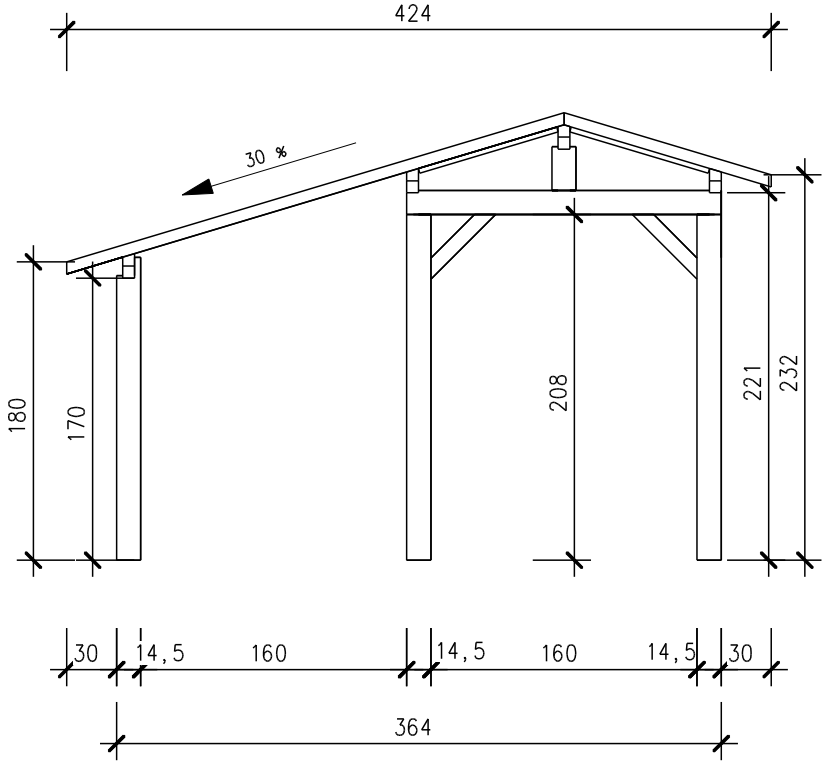

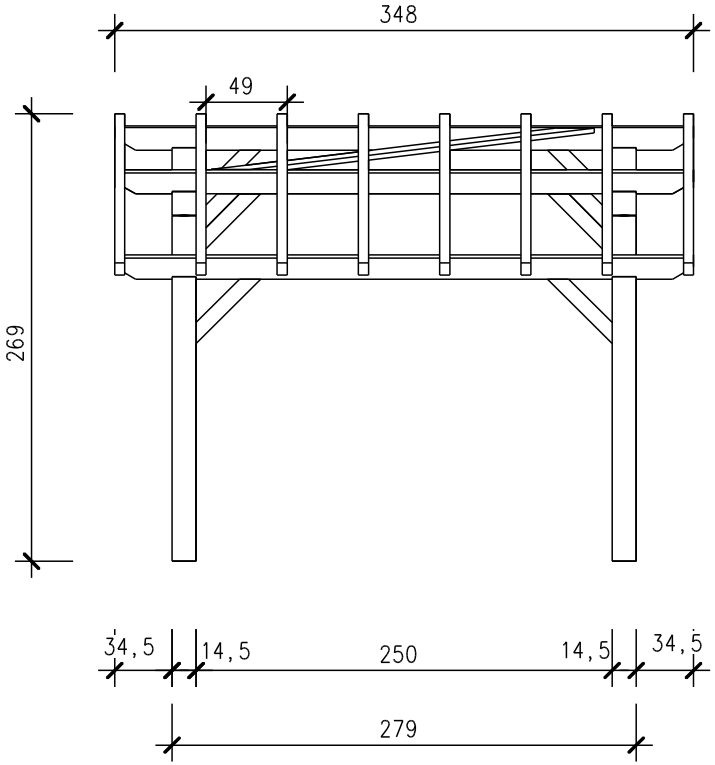

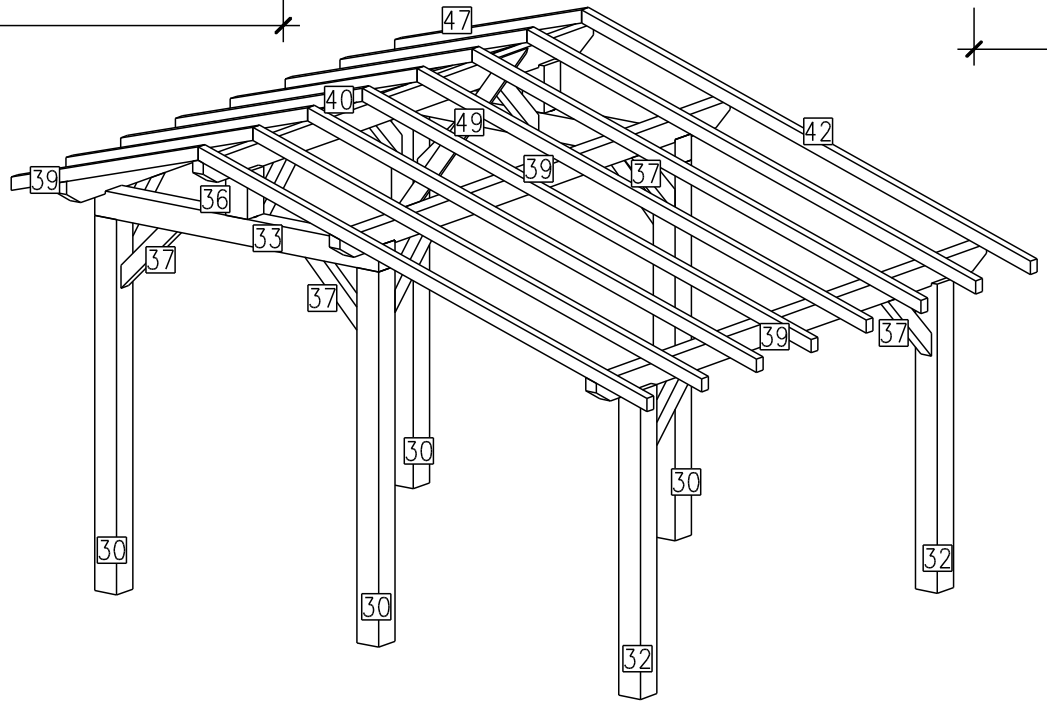

KITABRIS

KIT 2

Surface Hors Poteaux (S.H.O.B.):

364 x 279 cm soit 10.15m^2.

Pente du toit : 30 %